FERRETTI

VERONA COCINA AGUA FRIA AL MUEBLE FERRETTI PLUS

Extra **Durable**

1 **Fabricado en Bronce Pesado**
Para máxima duración.

2 **Acabado Cromado**
Superficie duradera y atractiva.

Diseño Moderno Minimalista

Fácil Limpieza

Todo lo que necesitas está incluido

Fácil instalación

Garantía Limitada contra daños de fabricación

2018 Ferretticorp - inc.Todos los derechos reservados.

VERONA COCINA AGUA FRIA AL MUEBLE FERRETTI PLUS

FERRETTI

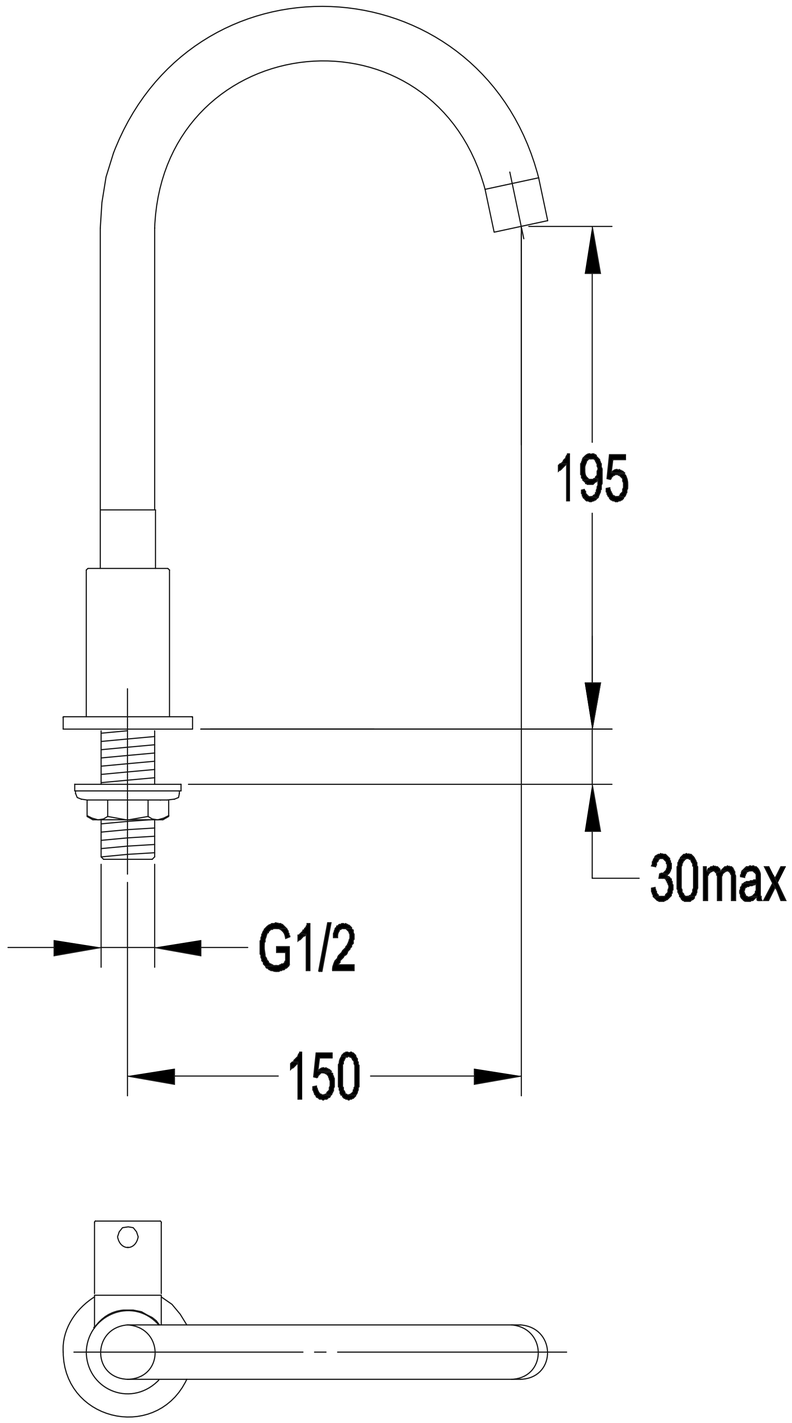

Código de Producto	FA 7618
Manija	1
Acabado	Cromado
Material	Bronce Pesado
Altura de Pico	195 mm
Agujero de Griferia	1
Tipo de Instalación	Al Mueble

2018 Ferretticorp - inc.Todos los derechos reservados.

FERRETTI

2018 Ferretticorp - inc.Todos los derechos reservados.

www.ferrettistore.com