KRAUSS

KRAUSS

Lampara Colgante

Modelo: **K100744**

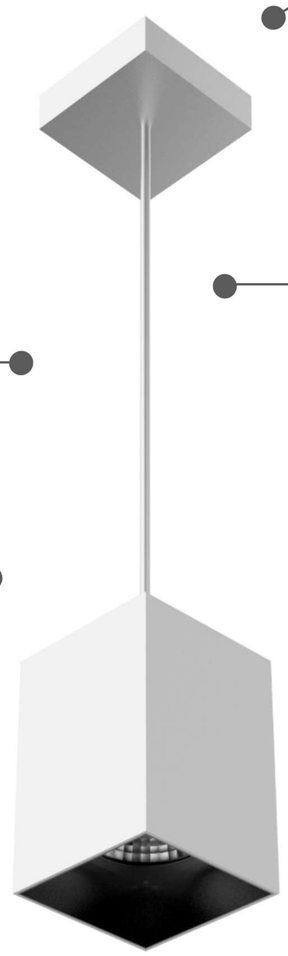

3 Material:
Aluminio.

Potencia: 1
15 watts.

4 Temperatura de luz:
4000K

2 CRI (índice de reproducción cromática):
Ra<90

5 Lumenes
1200

Diseño Moderno Minimalista

Mejora la iluminación de interiores

Todo lo que necesitas está incluido

Fácil instalación

Garantía Limitada contra daños de fabricación

2018 Ferretticorp - inc.Todos los derechos reservados.

Lampara Colgante

KRAUSS

Medidas: Largo 145 mm x Ancho 100 mm x Altura 100 mm

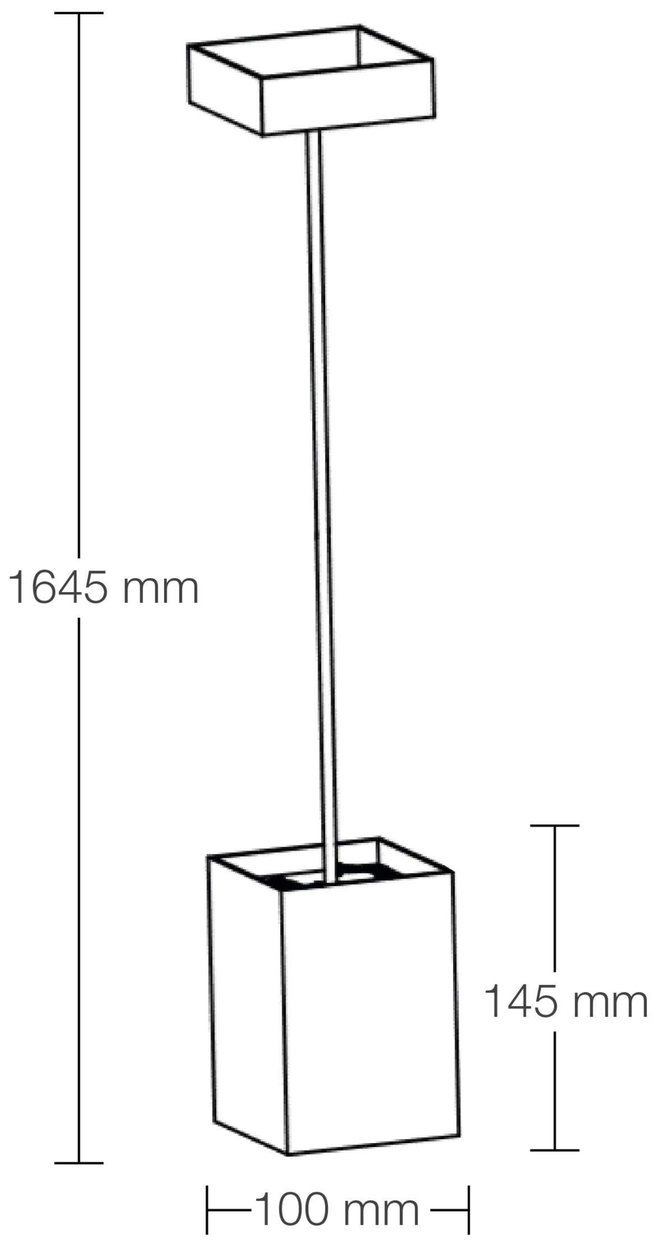

Código de Producto	K100744
Serie	PLATZ
Descripción	Lampara Colgante
Potencia	15w
Tamaño	145 x 100 x 100 mm
Temperatura Luz	4000K
Tipo de instalación	Colgante adosable
CRI	90
Lumenes	1200
Angulo	36°
Volataje	220-240v

2018 Ferretticorp - inc.Todos los derechos reservados.